日期/Date	归档员 Filing Clerk

技术参数:
- 产品系列：MR23
- 插针数：9
- 插针直径(mm) ：8*ø1+1*ø2
- 接线范围(mm²)：0.03-1.0 + 0.35-2.5
- 接线方式：冷压连接
- 额定电流(25℃)：10A
- 额定电压：160V
- 额定脉冲电压：2.5KV
- 过电压保护等级：III
- 污染等级：3
- 插针需单独订购。

机械参数:
- 外壳材质：铜合金，锌合金
- 外壳表面处理：镀镍
- 插芯材质：PBT
- 密封材质：氟橡胶
- 温度范围：-40℃...+130℃
- 电缆直径：4.5-14.5mm 屏蔽
- 插拔次数：>500
- 防护等级：IP67

Technical specification:
- Series: MR23
- Number of contacts: 9
- Contact diameter(mm): 8*ø1+1*ø2
- Wire gauge(mm²): 0.03-1.0 + 0.35-2.5
- Terminal: Crimp
- Rated current(25℃): 10A
- Rated voltage: 160V
- Rated impulse voltage: 2.5KV
- Overvoltage category: III
- Pollution degree: 3

Mechanical specification:
- Material of housing: CuZn,Zinc(GD-Zn)
- Finish of housing:Nickel-plated
- Material of Insert:PBT
- Material of sealing:FPM
- Temperature range: -40℃...+130℃
- Cable Outlet: 4.5-14.5mm Shielded
- Mating cycles: >500
- Degree of protection: IP67
- Contact need to be ordered separately.

插针数 Contacts	电缆出口直径øD Cable outlet	产品料号 Cable outlet	型号 Part Code	重量 Weight
9	4.5-8 mm	1810094002503	MR23-009R-T-D8-SH	-
	6-10 mm	1810094002505	MR23-009R-T-D10-SH	-
	9-14.5 mm	1810094002506	MR23-009R-T-D14.5-SH	-

针位排布图
Contact arrangement

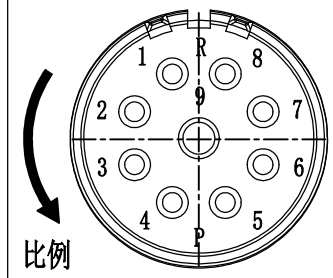

比例
Scale：2:1

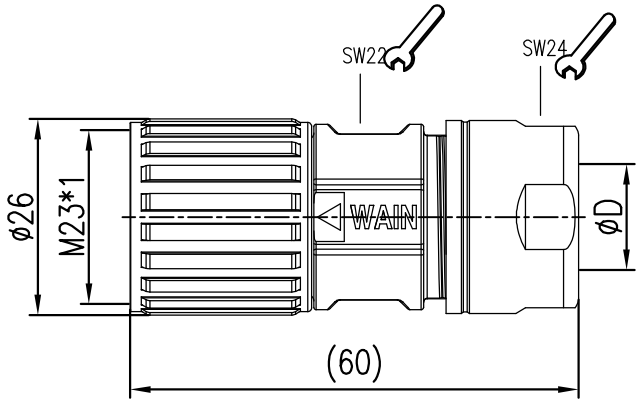

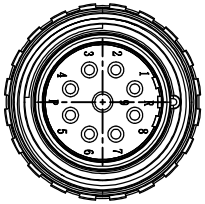

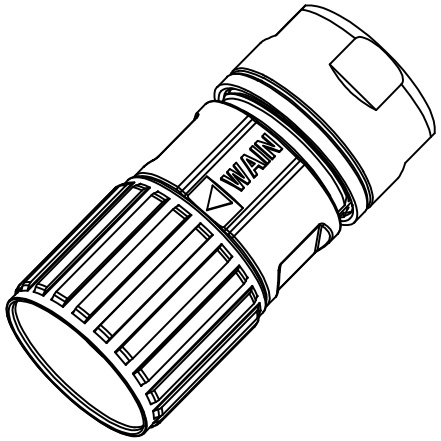

标记 Mark	处数 Number	变更描述/Description			签名 Signature	日期 Date
		姓名/Name	日期/Date		姓名/Name	日期/Date
绘图 Drawn		L CHEN	15.08.2022	标准化 Stand	-	-
审核 Checked		ZQ XU	15.08.2022			
工艺 Process		-	-	批准 Approved	HQ ZHANG	15.08.2022

表面处理 Finish	-			图号 Drawing No.	-
材料 Material	-			产品代号 Part Code	MR23-009R-T-DXX-SH
比例 Scale	版本 REV.	重量 Weight	数量 Qty.	产品料号 Part No.	-
1:1	V1.1	-	-	产品名称 Part Name	-
		All Dimensions in mm Original Size DIN A 4		厦门唯恩电气有限公司 XIAMEN WAIN ELECTRICAL CO.LTD	