日期/Date	归档员 Filing Clerk

产品料号 Cable outlet	型号 Part Code	重量 Weight
1810093001509	MR23-009/B-BK28-OD3.2	27.9g
1810093001511	MR23-009R/B-BK28-OD3.2	27.9g

技术参数:
- 产品系列: MR23
- 插针数: 9
- 插针直径(mm) : ø1
- 接线范围(mm²) : 0.03-1.0
- 接线方式: 冷压连接
- 额定电流(25℃): 10A
- 额定电压: 160V
- 额定脉冲电压: 2.5KV
- 过电压保护等级: III
- 污染等级: 3
- 插针需单独订购。

机械参数:
- 外壳材质: 锌合金
- 外壳表面处理: 镀镍
- 插芯材质: PBT
- 密封材质: 氟橡胶
- 温度范围: -40℃...+130℃
- 插拔次数: >500
- 防护等级: IP67

Technical specification:
- Series: MR23
- Number of contacts: 9
- Contact diameter(mm): ø1
- Wire gauge(mm²): 0.03-1.0
- Terminal: Crimp
- Rated current(25℃): 10A
- Rated voltage: 160V
- Rated impulse voltage: 2.5KV
- Overvoltage category: III
- Pollution degree: 3

Mechanical specification:
- Material of housing: Zinc(GD-Zn)
- Finish of housing:Nickel-plated
- Material of Insert:PBT
- Material of sealing:FPM
- Temperature range: -40℃...+130℃
- Mating cycles: >500
- Degree of protection: IP67
- Contact need to be ordered separately.

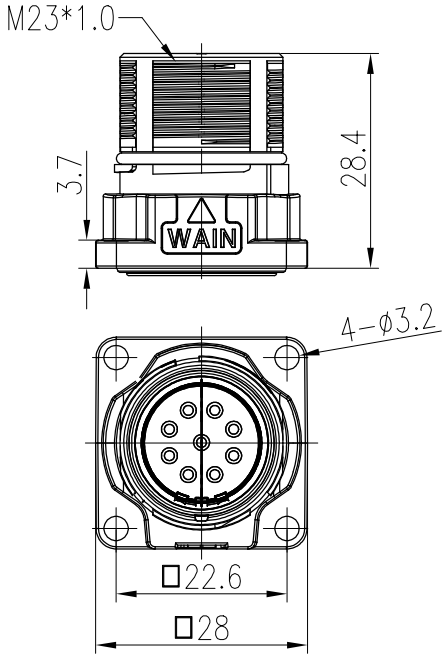

面板安装开孔图 Panel cut out

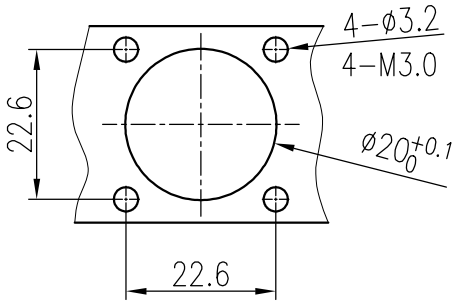

针位排布图
Contact arrangement

009

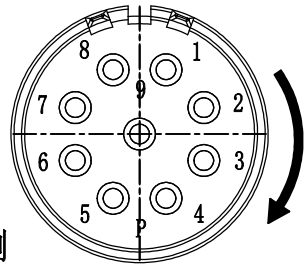

比例
Scale: 2:1

009R

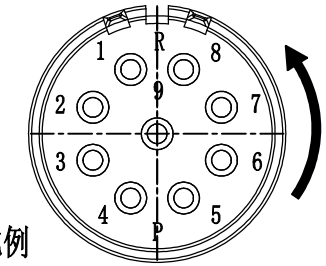

比例
Scale: 2:1

标记 Mark	处数 Number	变更描述/Description			签名 Signature	日期 Date

	姓名/Name	日期/Date		姓名/Name	日期/Date
绘图 Drawn	L CHEN	15.11.2023	标准化 Stand.	—	—
审核 Checked	ZQ XU	15.11.2023			
工艺 Process	—	—	批准 Approved	HQ ZHANG	15.11.2023

表面处理 Finish	—		
材料 Material	—		
比例 Scale	版本 REV.	重量 Weight	数量 Qty.
1:1	V1.0	-g	—

All Dimensions in mm
Original Size DIN A 4

图号 Drawing No.	
产品代号 Part Code	MR23-009X/B-BK28-OD3.2
产品料号 Part No.	—
产品名称 Part Name	—

厦门唯恩电气有限公司
XIAMEN WAIN ELECTRICAL CO.LTD