日期/Date		档案员 Filing Clerk

技术参数:

- 产品系列: M12 D-Code
- 插针数: 4
- 额定电流(40℃): 4 A
- 额定电压: 250 V
- 脉冲电压: 2500 V
- 污染等级: 3
- 过电压保护等级: II
- 接触电阻: ≤10 mΩ
- 绝缘电阻: ≥100MΩ
- 锁紧方式: 螺纹M12X1
- 连接方式: 焊接，线规: 最大0.25mm² (AWG24)
- 防护等级: IP67
- 插拔次数: >100
- 使用温度范围: -20℃ - +60℃
- 插针材料: 铜合金
- 插针电镀材料: 金
- 插体材料: PA
- 外壳材料: 铸锌镀镍

Technical specification:

- Series: M12 D-Code
- Number of contacts: 4
- Rated current (40℃): 4 A
- Rated voltage: 250 V
- Rated impulse voltage: 2500 V
- Pollution degree: 3
- Overvoltage category : II
- Contact resistance: ≤10 mΩ
- Insulation resistance: ≥100MΩ
- Connectoe locking system: Screw M12x1
- Connection mode:Welding,Wire gauge: Max0.25mm²(AWG24)
- Degree of protection: IP67
- Mating cycles: >100
- temperature range: -20℃ - +60℃
- Material of contact: copper alloy
- Contact plating: AU
- Material of Insert: PA
- Material of housing: zinc diecasting nickel plated

针位图
Contact arrangement

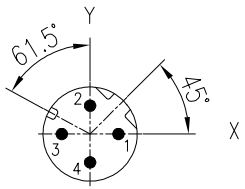

针位图 pin position		
序号NO.	X	Y
1	2.50	0.00
2	0.00	2.50
3	-2.50	0.00
4	0.00	-2.50

面板安装尺寸
Panel Cut-out

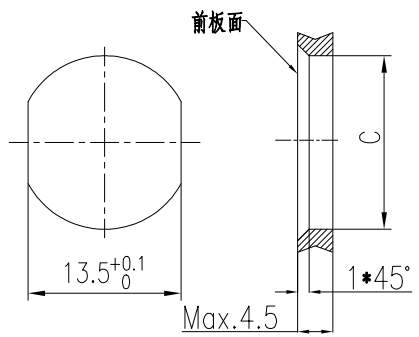

通孔安装
With bore hole

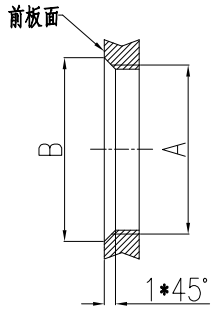

螺纹安装
With thread to screw in

	A	B	C
PG9	PG9	ø16.2	ø15.3
M16x1.5	M16x1.5	ø17.0	ø16.1

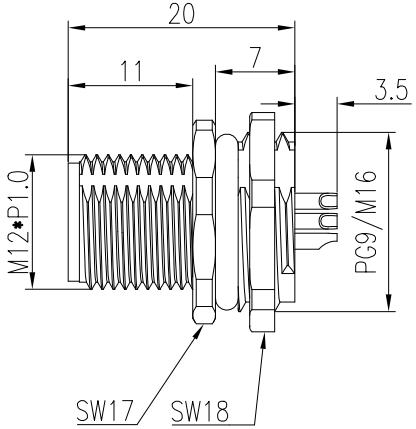

产品料号 Part NO.	产品代号 Part Code	重量Weight
1630043011007	M12-M04D-BK-M16-C	14.5g
1630043011006	M12-M04D-BK-PG9-C	14g

标记 Mark	处数 Number	变更描述/Description		签名 Signature	日期 Date

	姓名/Name	日期/Date		姓名/Name	日期/Date
绘图 Drawn	L CHEN	23.01.2024	标准化 Stand.	-	-
审核 Checked	ZQ XU	23.01.2024			
工艺 Process	-	-	批准 Approved	HQ ZHANG	23.01.2024

表面处理 Finish	-	图号 Drawing No.	-
材料 Material	-	产品代号 Part Code	M12-M04D-BK-XX-C
		产品料号 Part No.	-
		产品名称 Part Name	-

比例 Scale	版本 REV.	重量 Weight	数量 Qty.
3:2	V1.2	-	-

All Dimensions in mm
Original Size DIN A 4

厦门唯恩电气有限公司
XIAMEN WAIN ELECTRICAL CO.LTD